Haus Maranatha Evangelische Gästehäuser Sandkrug
Oldenburger Weg 1 26209 Hatten-Sandkrug Tel.: 04481-90 99 77 Fax: 04481-90 99 70 e-mail: info@haus-maranatha.de

Zimmerplan

Haus I obere Etage

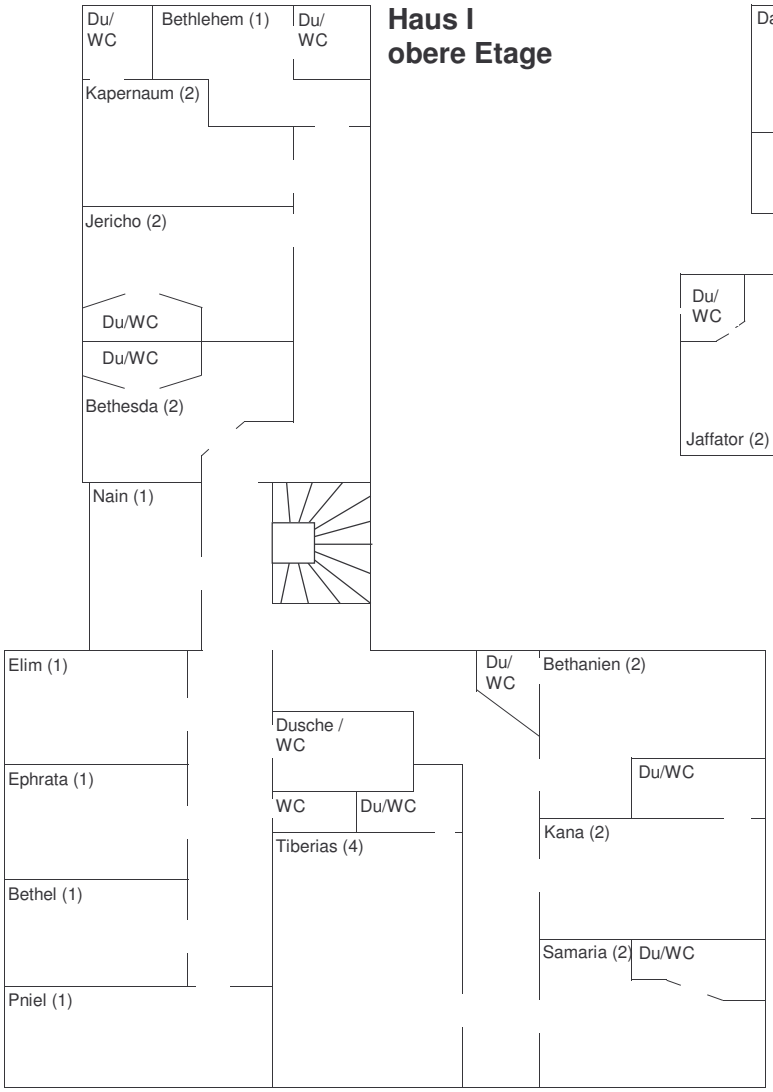

Haus II obere Etage

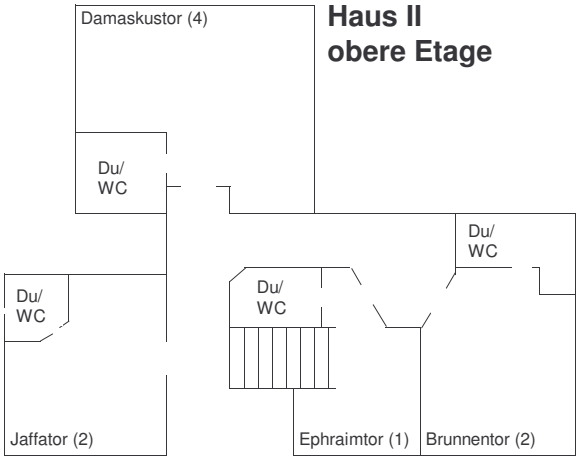

Haus II

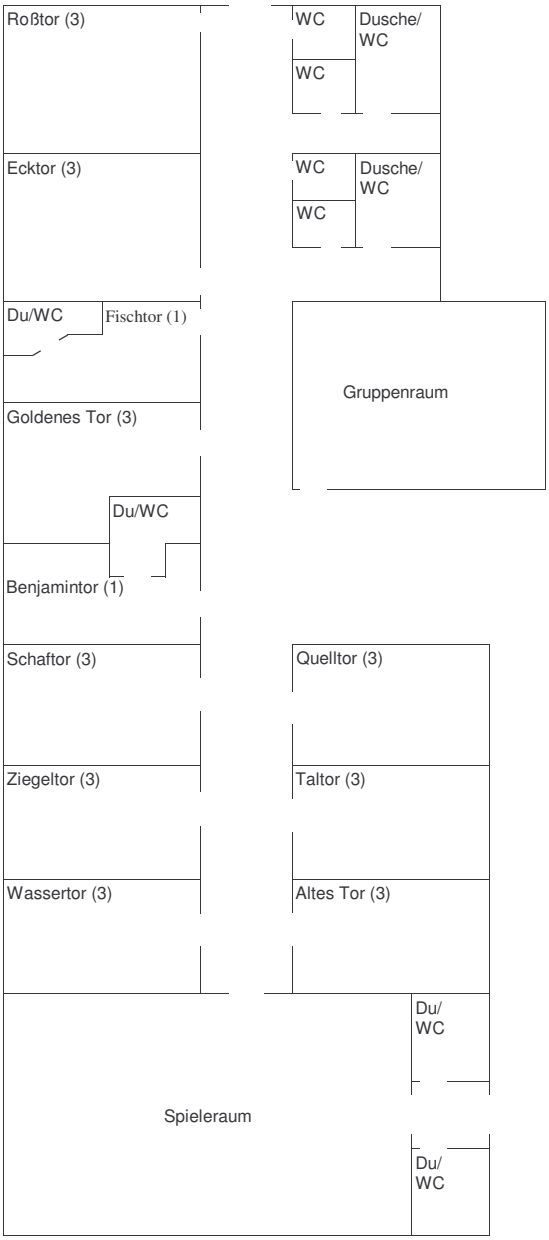

Haus I Erdgeschoss

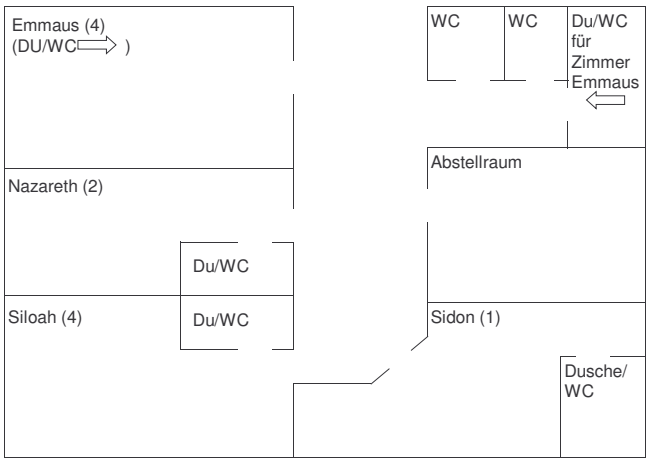

Legende zur Zimmerausstattung:

	Einzelz.	Einzelz.(Du/WC)	Doppelz.(Du/WC)	Dreibettz.	Vierbettz.(Du/WC)
Haus I Erdgeschoss		1	1		2
Haus I obere Etage	5	1	6		1
Haus II Erdgeschoss		2		9	
Haus II obere Etage		1	2		1

Die Zahl hinter den Zimmernamen gibt die Anzahl der Betten im jeweiligen Zimmer an.